小径_手動ダンパー［ロックハンドル式］

［ダクトホース用］［SS・SUS］［耐熱:常温］［軸受無］［フランジ無］

EVDN-□□□S/U

栄進空調株式会社

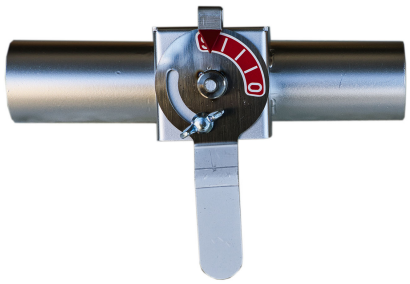

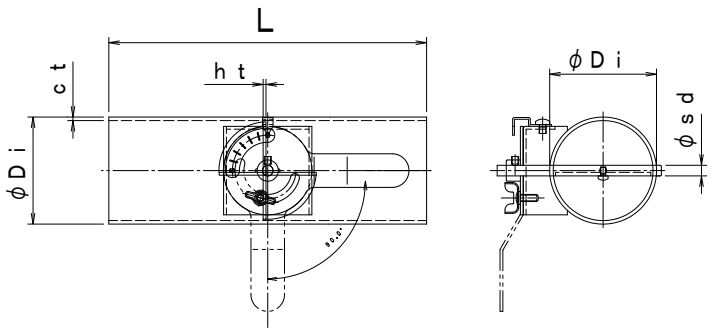

スチール製	SS

形　式	呼径	φDi	Do	C	n−d	ft	L	sd	ct	ht
EVDN−032S	32	31. 8					180	6	1. 6	1. 6
EVDN−038S	38	38. 1					180	6	1. 6	1. 6
EVDN−40AS	50	48. 6					180	6	2. 0	1. 6
EVDN−50AS	65	60. 5					180	6	2. 0	1. 6
EVDN−65AS	75	76. 3					180	6	2. 0	1. 6

ステンレス製	SUS

形　式	呼径	φDi	Do	C	n−d	ft	L	sd	ct	ht
EVDN−032U	32	31. 8					180	6	1. 5	1. 5
EVDN−038U	38	38. 1					180	6	1. 5	1. 5
EVDN−40AU	50	48. 6					180	6	2. 0	1. 5
EVDN−50AU	65	60. 5					180	6	2. 0	1. 5
EVDN−65AU	75	76. 3					180	6	2. 0	1. 5

小径_手動ダンパー［ロックハンドル式］の特徴

- ダンパー本体は鋼管製
- 材　　質 ： SS製　SS−1. 6 ～ 2. 0t　羽根　SPC−1. 6t
- 仕　　上 ： 亜鉛メッキ・(一般錆止め塗装＋シルバー塗装)
- 材　　質 ： SUS製　SUS−1. 5t ～ 2. 0t　羽根　SUS−1. 5t
- 仕　　上 ： 酸洗い
- 全閉リーク率　：　通常　3～5%

  内部気密　：　小口径の為羽根当てが設けられず漏洩が多くなっております。
  別機種に気密型もございますのでご検討下さい。

  外部気密　：　シャフト部に軸受およびシールが無く漏洩が生じます。
  別機種に気密型もございますのでご検討下さい。